B1
2xHC-40

PLANTA
ESC 1:50

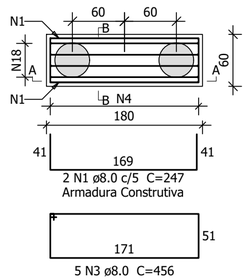

CORTE A-A
ESC 1:50

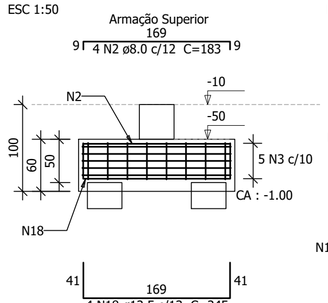

CORTE B-B
ESC 1:50

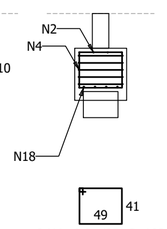

B2
3xHC-40

PLANTA
ESC 1:50

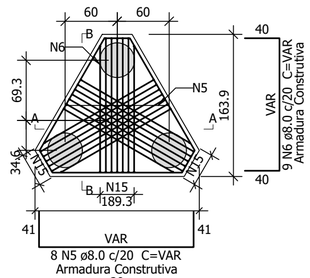

CORTE A-A
ESC 1:50

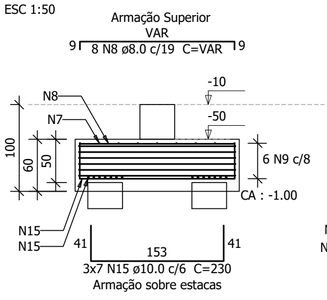

CORTE B-B
ESC 1:50

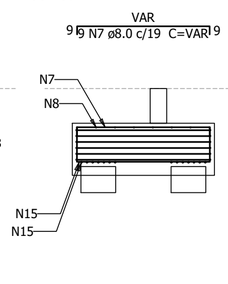

B4
4xHC-40

PLANTA
ESC 1:50

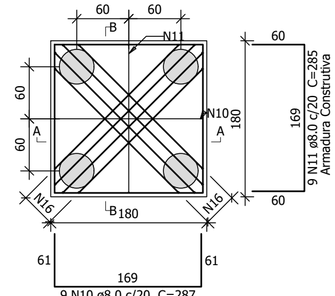

CORTE A-A = CORTE B-B
ESC 1:50

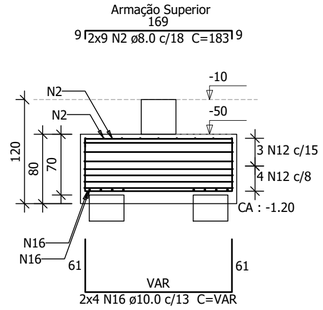

B5
3xHC-40

PLANTA
ESC 1:50

CORTE A-A
ESC 1:50

CORTE B-B
ESC 1:50

B6
4xHC-40

PLANTA
ESC 1:50

CORTE A-A = CORTE B-B
ESC 1:50

B7
2xHC-40

PLANTA
ESC 1:50

CORTE A-A
ESC 1:50

CORTE B-B
ESC 1:50

Relação do aço

B1 B2 B4
B5 B6 B7

AÇO	N	DIAM (mm)	QUANT	C.UNIT (cm)	C.TOTAL (cm)
CA50	1	8.0	4	247	988
	2	8.0	44	183	8052
	3	8.0	11	456	5016
	4	8.0	16	192	3072
	5	8.0	8	VAR	VAR
	6	8.0	9	VAR	VAR
	7	8.0	18	VAR	VAR
	8	8.0	16	VAR	VAR
	9	8.0	12	547	6564
	10	8.0	18	287	5166
	11	8.0	18	285	5130
	12	8.0	14	696	9744
	13	8.0	8	VAR	VAR
	14	8.0	9	VAR	VAR
	15	10.0	21	230	4830
	16	10.0	26	VAR	VAR
	17	10.0	9	246	2214
	18	12.5	4	245	980
	19	12.5	12	249	2988

Resumo do aço

AÇO	DIAM (mm)	C.TOTAL (m)	QUANT (Barras)	PESO (kg)
CA50	8.0	583.7	49	230.3
	10.0	144.8	13	89.3
	12.5	39.7	4	38.2

PESO TOTAL (kg)	
CA50	357.8

Volume de concreto (C-30) = 8.87 m³
Área de forma = 24.66 m²

Nº	DESCRIÇÃO	DATA
00	EMISSÃO INICIAL	31/05/2023

OBS.: TODAS AS MEDIDAS DEVEM SER CONFERIDAS EM OBRA. CASO SEJA NECESSÁRIO ALGUMA ALTERAÇÃO, ENTRAR EM CONTATO COM O PROJETISTA RESPONSÁVEL.

ASSINATURAS

CLIENTE:
Documento assinado digitalmente
gov.br NAIM JOSE ZIEGLER
Data: 28/02/2024 14:39:32-0300
Verifique em https://validar.iti.gov.br

PREFEITURA DE GOVERNADOR CELSO RAMOS
CNPJ: 82.892.373/0001-89

RESPONSÁVEL TÉCNICO: GUILHERME SILVEIRA DE OLIVEIRA:00492851905
Assinado de forma digital por GUILHERME SILVEIRA DE OLIVEIRA:00492851905
Dados: 2023.05.31 17:06:40 -03'00'

GUILHERME SILVEIRA DE OLIVEIRA
CREA/SC: 126.956-9

PROJETO ESTRUTURAL

ENGEPLANTI
PROJETOS E SUPERVISÃO
Engeplanti Consultoria LTDA./ CREA nº 163388-0 / CNPJ 23.002.667/0001-29
Rua Cristóvão Nunes Pires, 110 - CEP 88010-120 - Florianópolis / Fone: (48) 99969-3345 / e-mail: guilherme@engeplanti.com.br

OBRA: **ESCOLA MUNICIPAL DALMA LUZ DE AZEVEDO**
INSCRIÇÃO IMOBILIÁRIA: ---
ENDEREÇO: AV. GANCHOS. BAIRRO CALHEIROS - GOVERNADOR CELSO RAMOS
CONTEÚDO: ARMAÇÃO BLOCOS
ETAPA: EXECUTIVO
ESCALA: INDICADA
PRANCHA: EST 04/13
ARQUIVO: 029-23_06_DALMA_EST_PE_004_FUND_ARM-R00.dwg